図番	

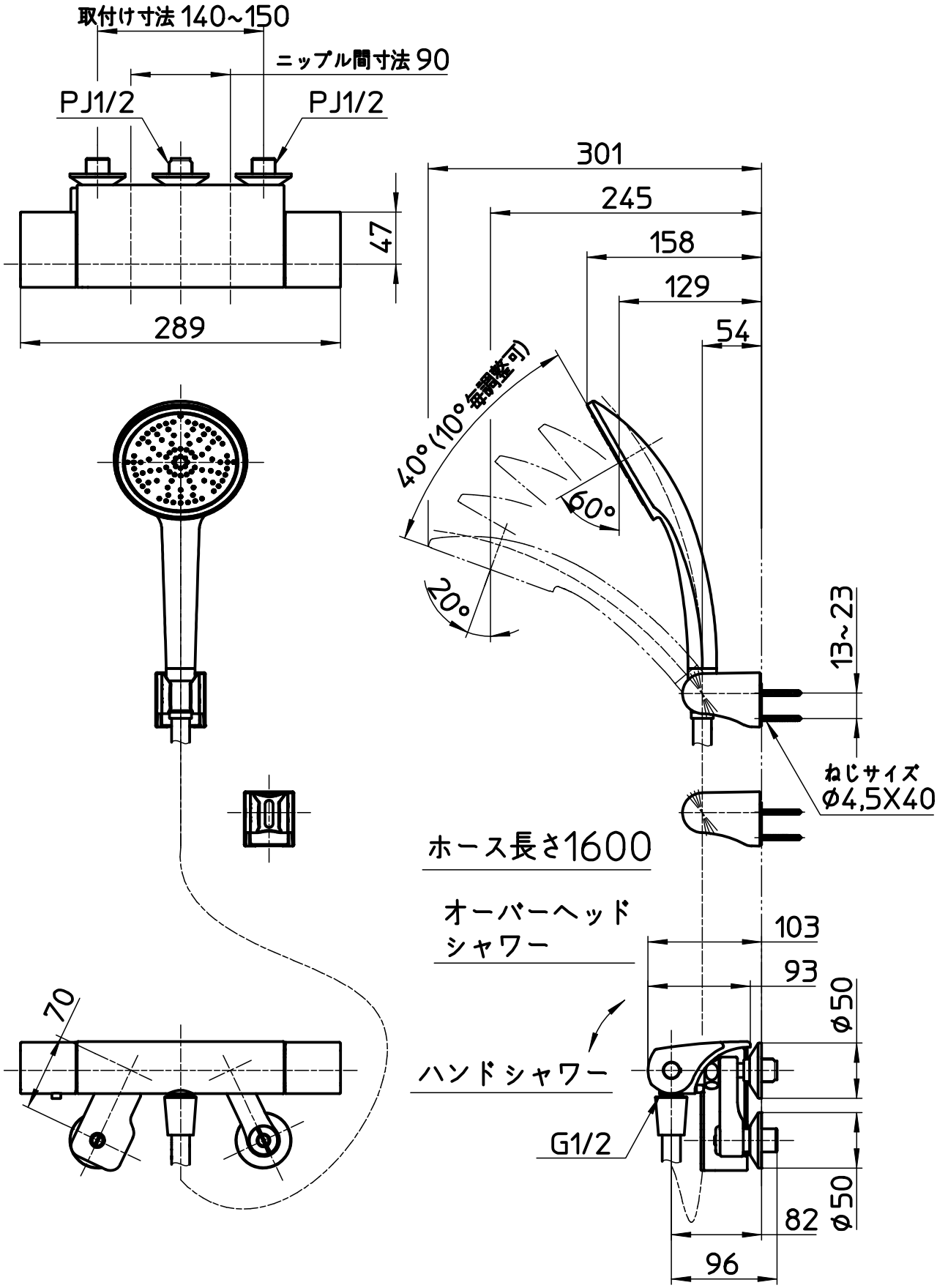

備考	JIS、節湯B1						
品名	サーモシャワー混合栓	尺度	承認	検図	製図	設計	第三角法
品番	SK18502A-9S -MDP	1：5	25・6・27	25・6・26	25・6・25	25・6・25	SANEI 株式会社