図番

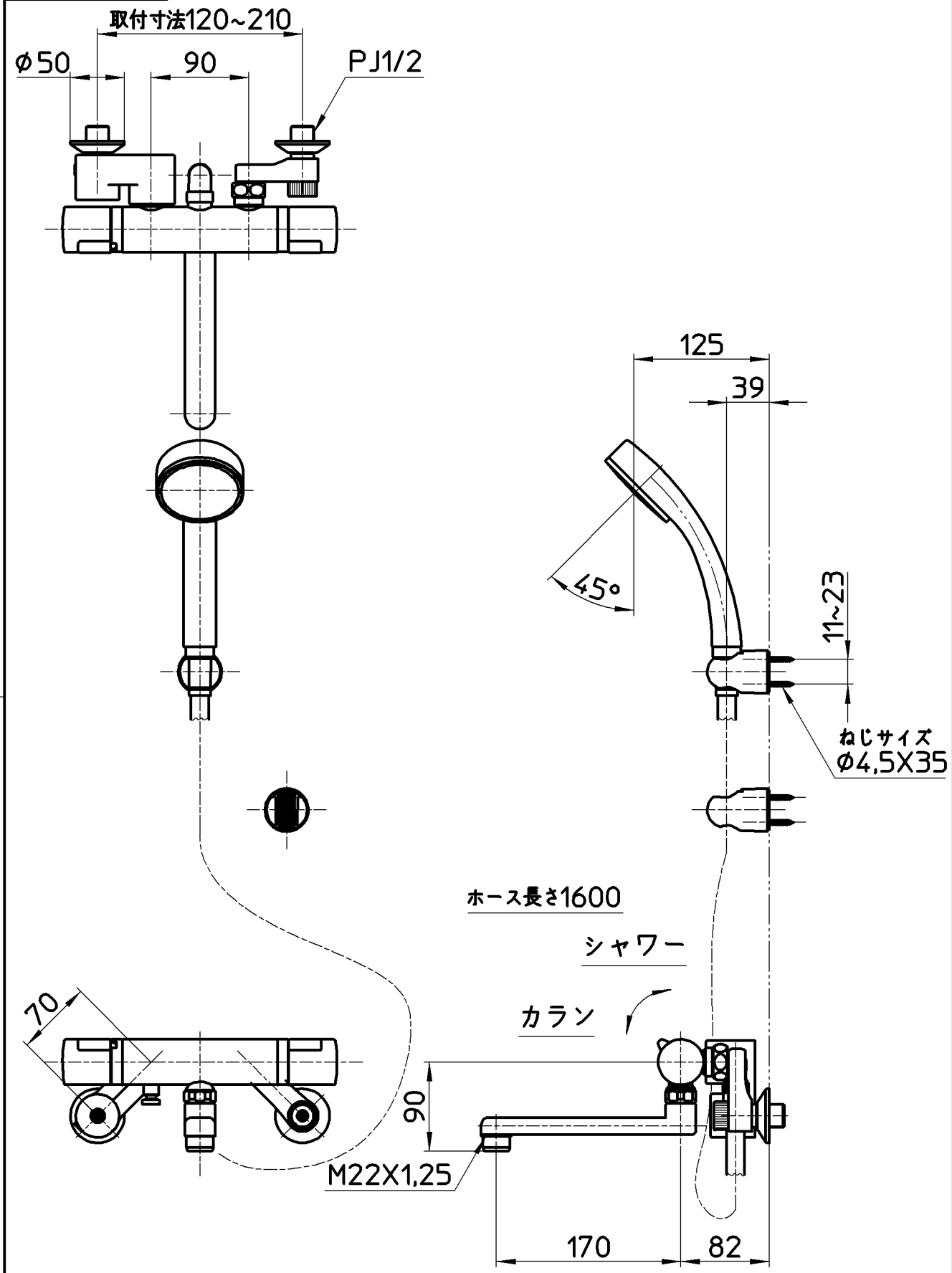

備考	JIS 吐水口は回転式(角度制限なし)						
品名	サーモシャワー混合栓	尺度	承認	検図	製図	設計	第三角法
品番	SK18520K-13	1：5	宮本 15・7・8	上村 15・7・8	松山 15・7・8	梶谷 13・10・4	株式会社 三栄水栓製作所