図番	

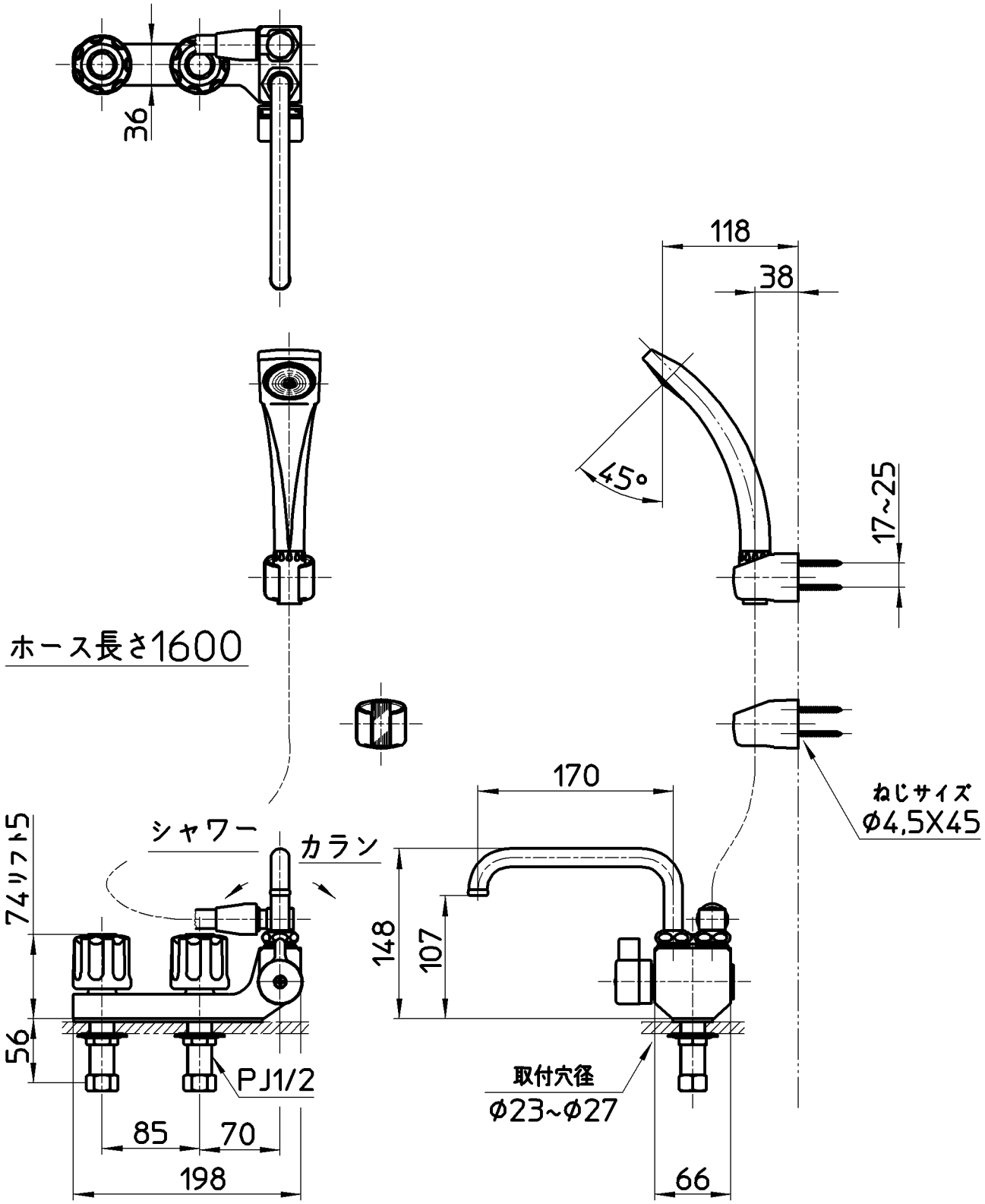

備考	JIS 吐水口は回転式(角度制限なし)						
品名	ツーバルブデッキシャワー混合栓 (一時止水)	尺度	承認	検図	製図	設計	第三角法
品番	SK71041KR-LH-13	1：5	安岡 19・11・28	上村 19・11・28	山本由 19・9・4	尾関 17・6・2	SANEI 株式会社