図番	

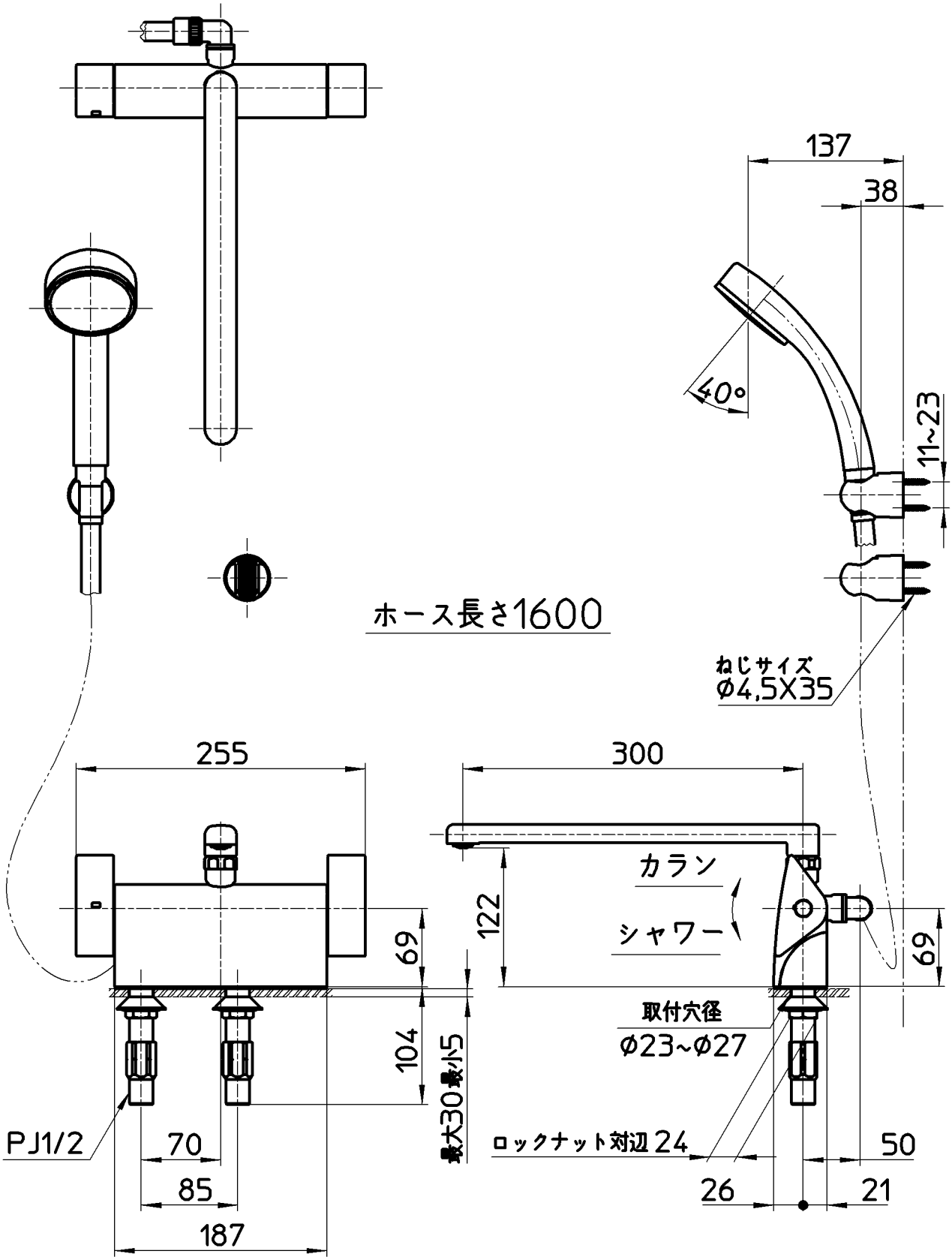

備考	JIS　吐水口は回転式(角度制限なし) 浴槽限定とすること.(※飲用不可)						
品名	サーモデッキシャワー混合栓	尺度	承認	検図	製図	設計	第三角法
品番	SK781L-1-S9L30	1：5	安岡 19・9・6	上村 19・9・4	川村 19・9・3	尾関 19・7・18	SANEI 株式会社