| 図番 | |
|---|---|

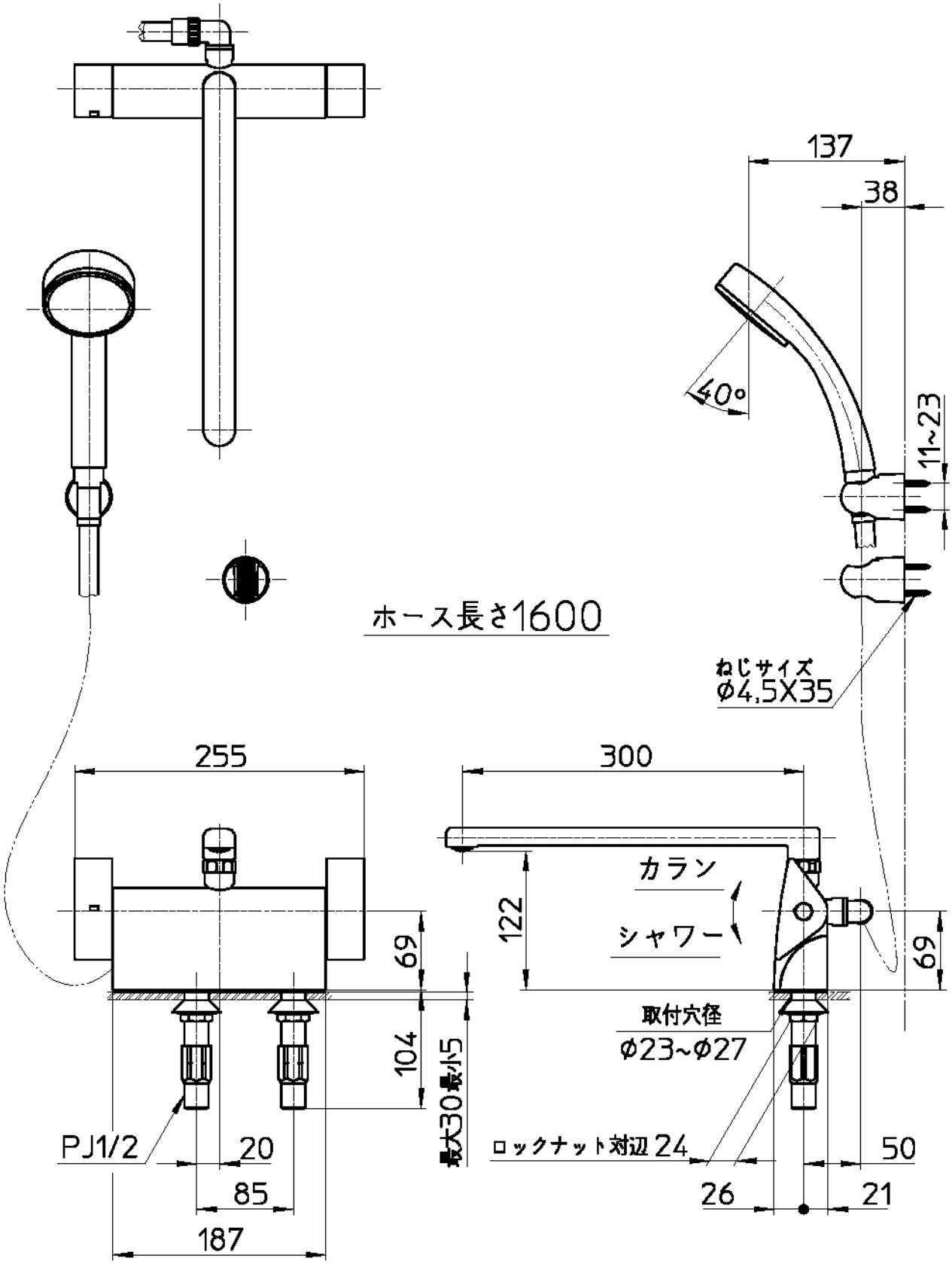


| 備考 | JIS　吐水口は回転式(角度制限なし)<br>浴槽限定とすること.(※飲用不可) | | | | | | |
|---|---|---|---|---|---|---|---|
| 品名 | サーモデッキシャワー混合栓 | 尺度 | 承認 | 検図 | 製図 | 設計 | 第三角法 |
| 品番 | SK781R-1-S9L30 | 1：5 | 尾関 19・9・4 | 北折 19・9・4 | 櫻井 19・9・4 | 尾関 19・7・18 | SANEI 株式会社 |