図番

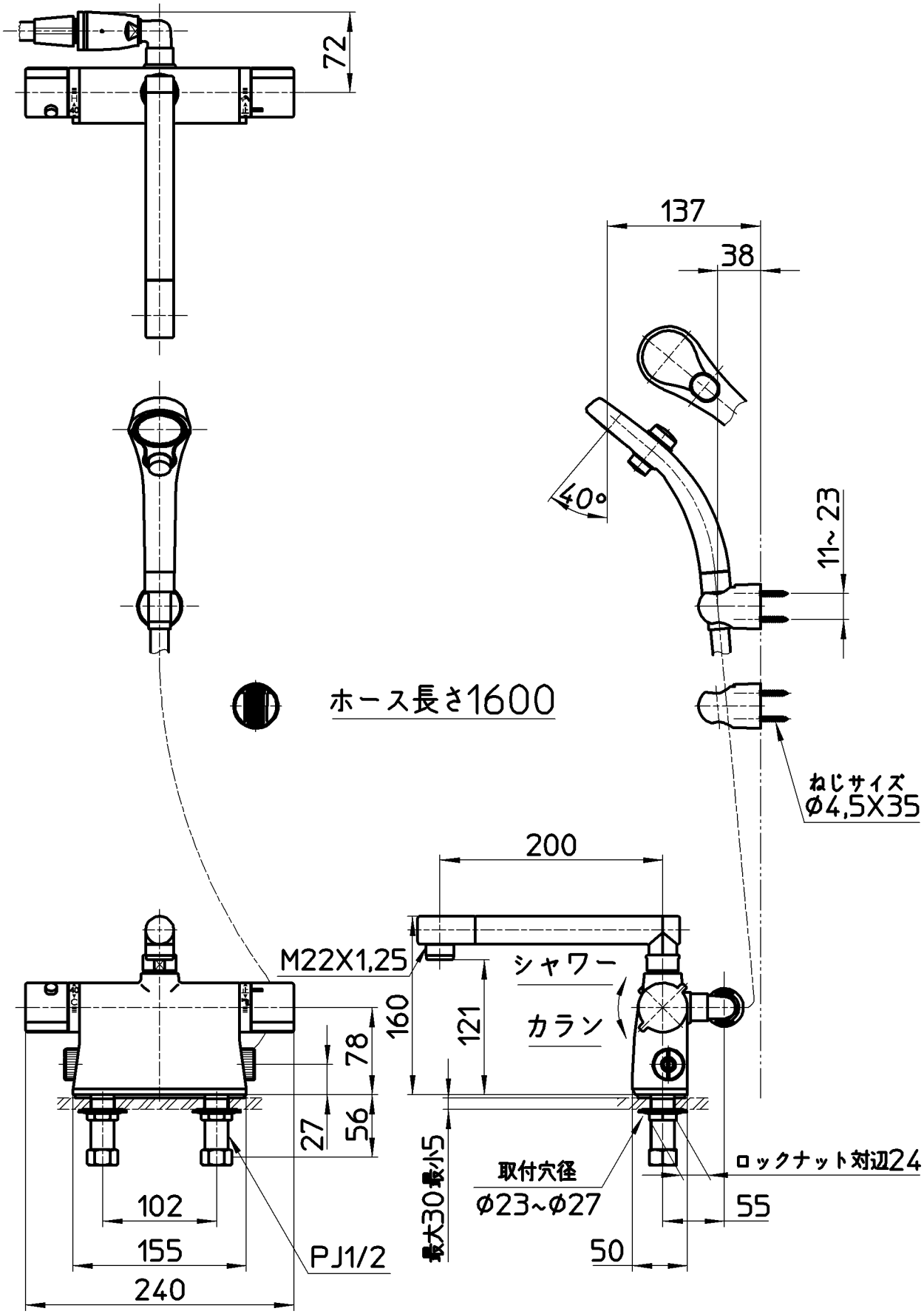

備考	JIS 吐水口は回転式（角度制限なし）						
品名	サーモデッキシャワー混合栓	尺度	承認	検図	製図	設計	第三角法
品番	SK785DT2K-13	1：5	安岡 14・5・1	片岡 14・4・30	松山 14・4・30	片岡 12・5・16	株式会社 三栄水栓製作所