図番	

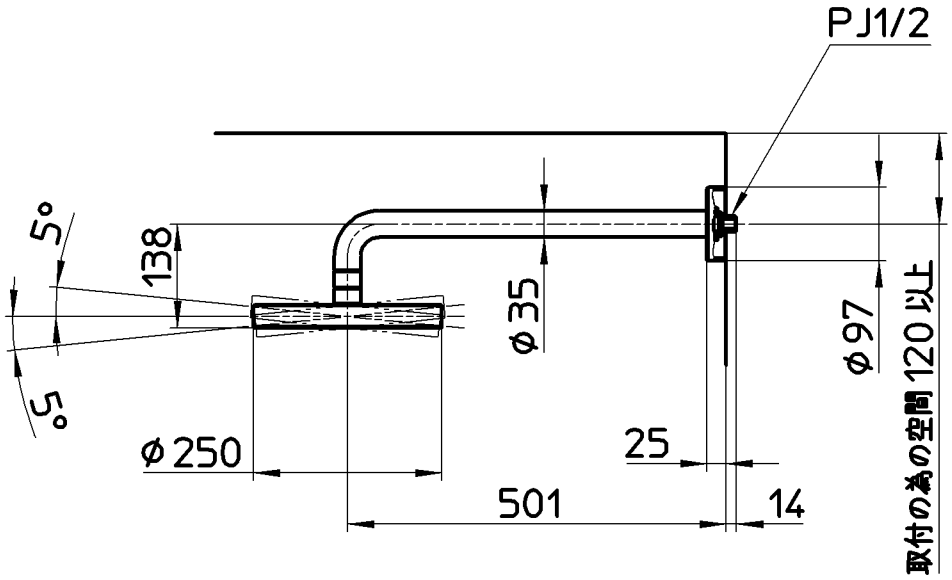

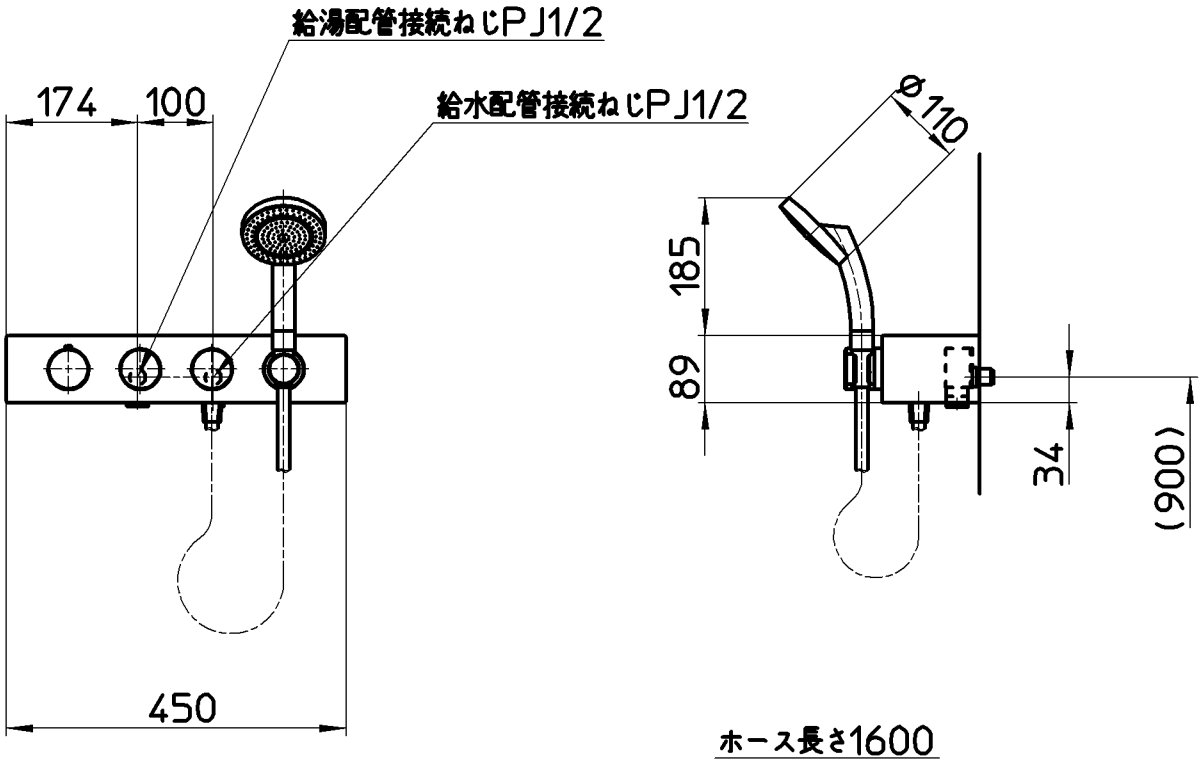

品番	色
SK9881-1S-DJP-13	漆黒
SK9881-1S-WJP-13	白練

備考	JIS 本体部：SK9881-1F-(色)-13　別紙詳細開示図有り オーバーヘッドシャワー部：S1048F-6X5-(色)　別紙詳細開示図有り						
品名	サーモシャワー混合栓	尺度	承認	検図	製図	設計	第三角法
品番	SK9881-1S-(色)-13	1：10	森 19・12・20	長嶋 19・12・20	芝原 19・12・19	芝原 19・12・19	SANEI 株式会社