図番	

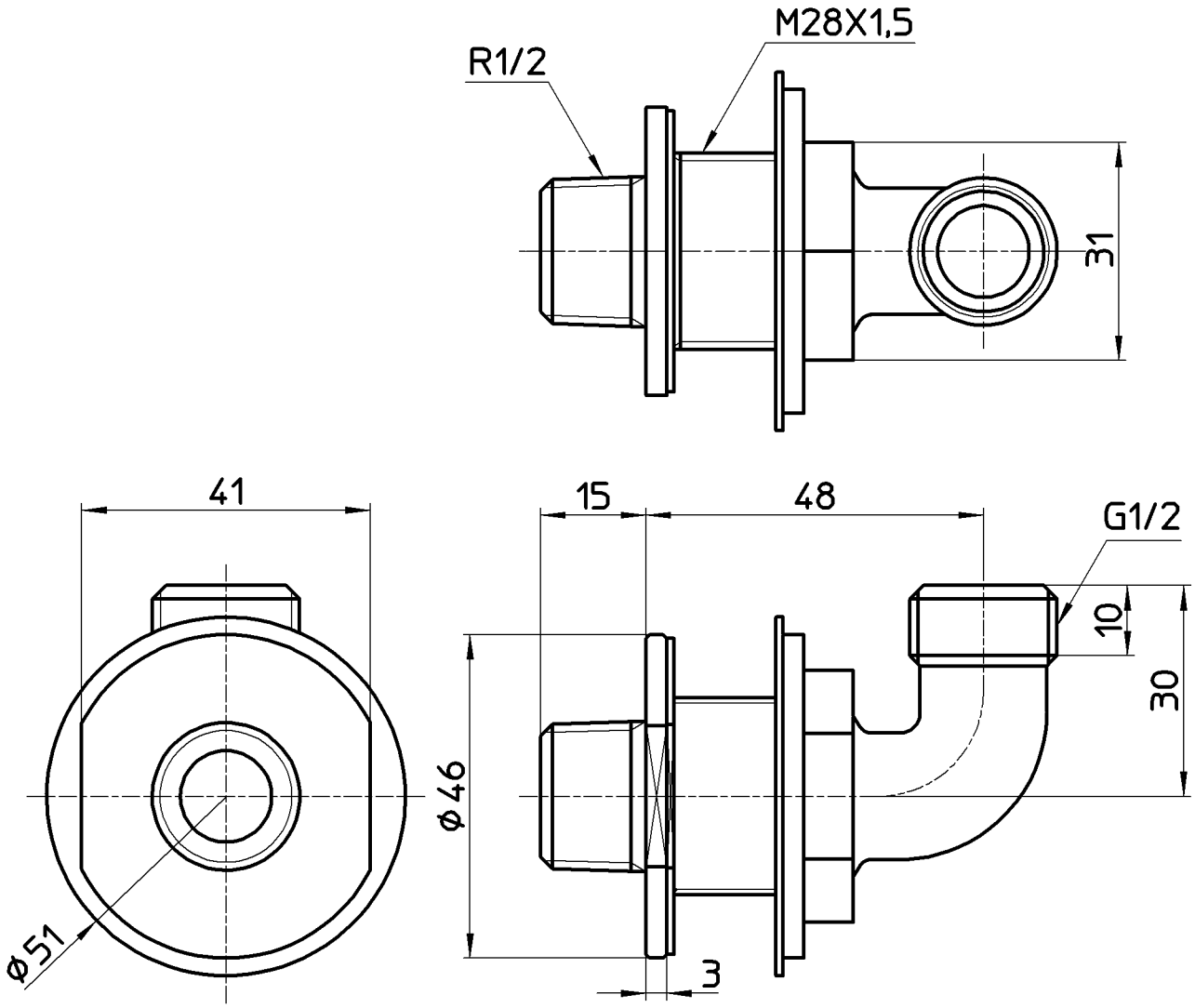

備考							
品名	ユニット取出し金具	尺度	承認	検図	製図	担当	第三角法
品番	T2261-3-13	1：1	原田 20・8・5	國枝 20・8・4	川村 20・8・3	板津 09・9・28	SANEI 株式会社