図番	

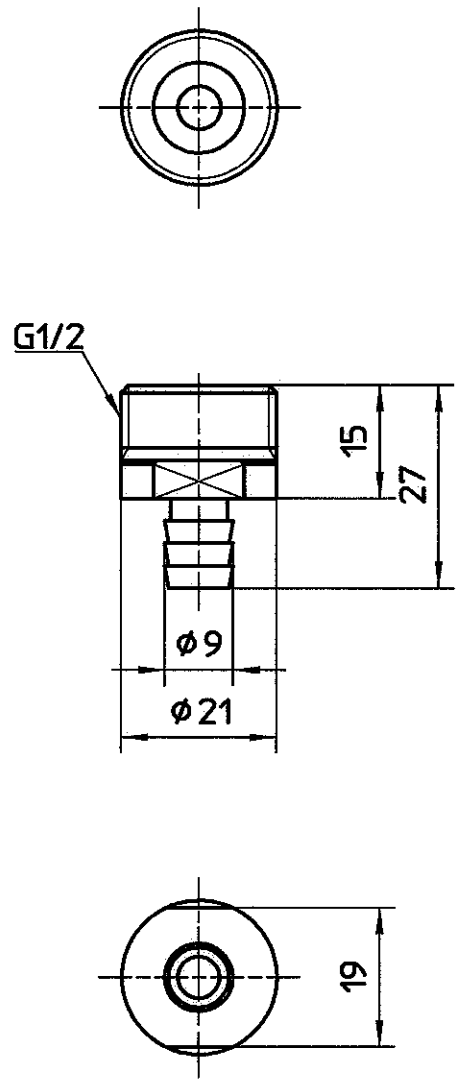

備考														
品名	ホースニップル（オス）	品番	T2811-13	尺度	1/1	承認	三木 03.10	検図	阪根 03.10	製図	松川 03.10	設計	阪根 03.10	SAN-EI 株式会社 三栄水栓製作所