図番	

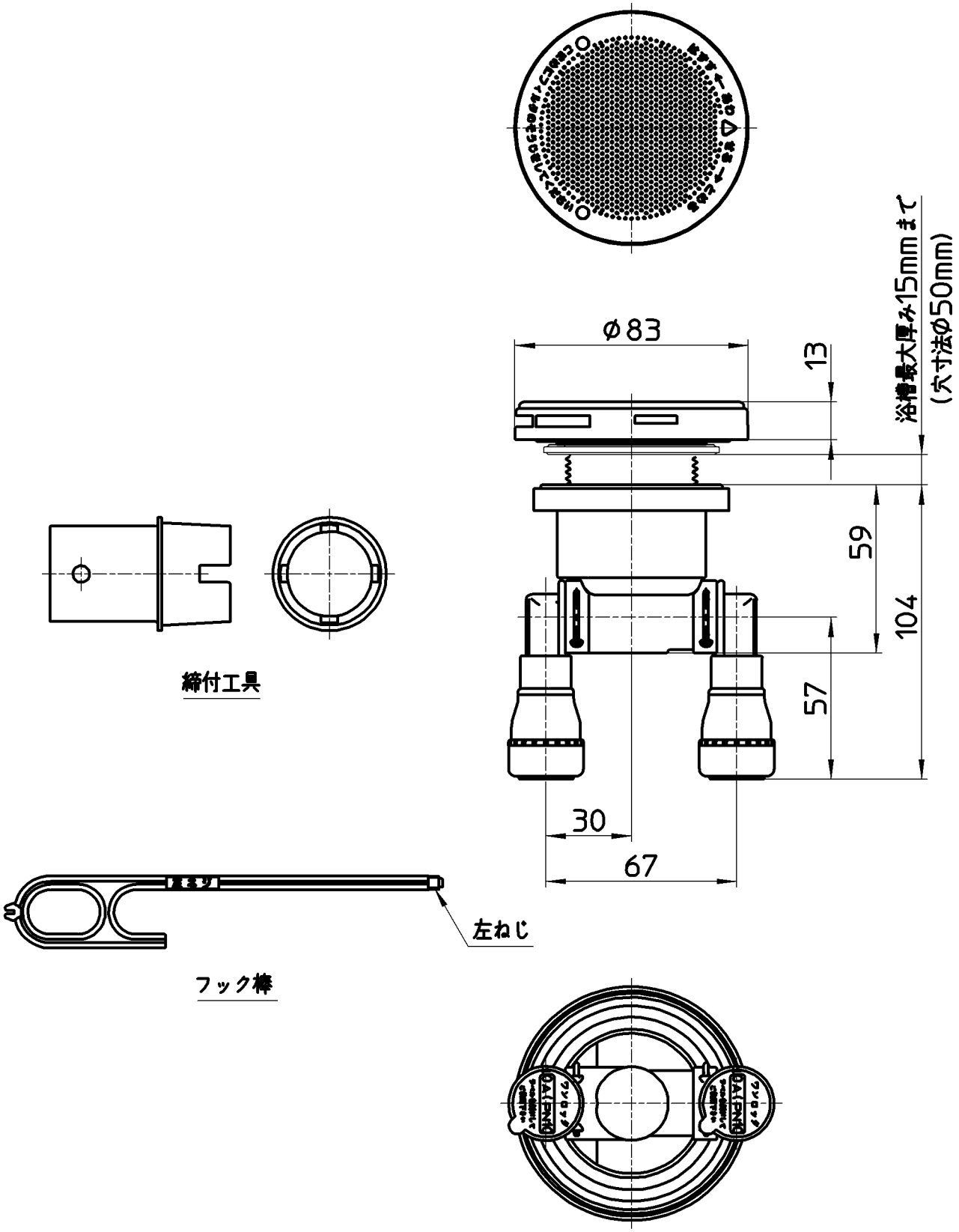

備考							
品名	一口循環接続金具	尺度	承認	検図	製図	設計	第三角法
品番	T41-32-10A	1：2	牧 15・1・8	片岡 15・1・7	河合 15・1・7	板津 15・1・7	株式会社 三栄水栓製作所