図番	

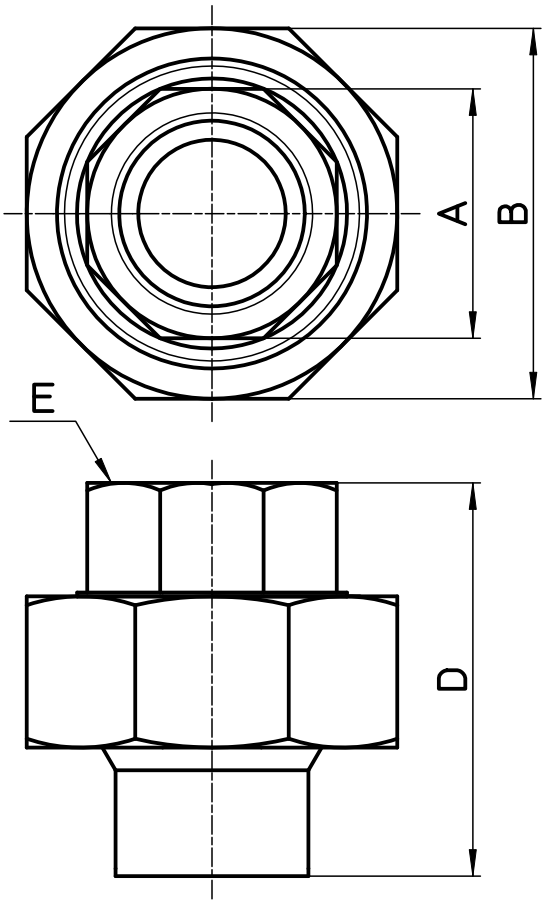

品番	A	B	D	E
T561-1-13X15,88	42	27	44	Rc1/2
T561-1-20X22,22	49	33	52	Rc3/4

備考							
品名	銅管絶縁ユニオン	尺度	承認	検図	製図	設計	第三角法
品番	T561-1-(呼び)	1：1	24・8・21	24・8・21	24・8・21	06・2・	SANEI 株式会社