図番	

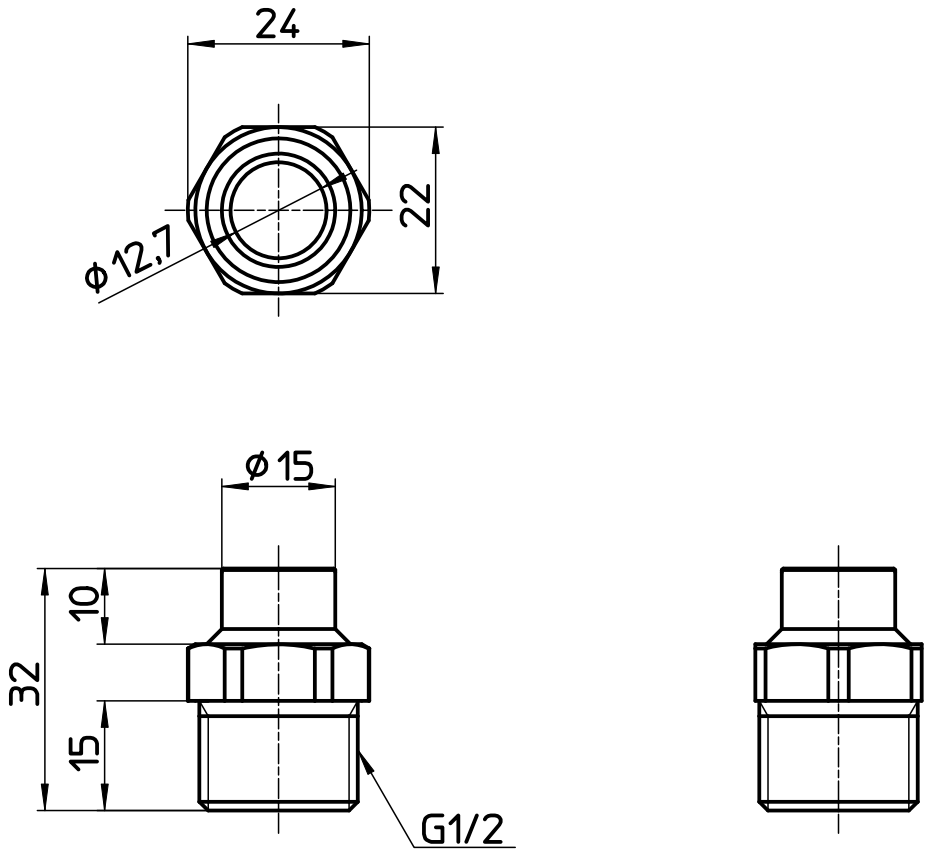

備考							
品名	ベンリーカン接続 銅管アダプター	尺度	承認	検図	製図	設計	第三角法
品番	T570-13X12,7	1 : 1	03・10・	03・10・	03・10・	03・10・	SANEI 株式会社