| 図番 | |
|---|---|

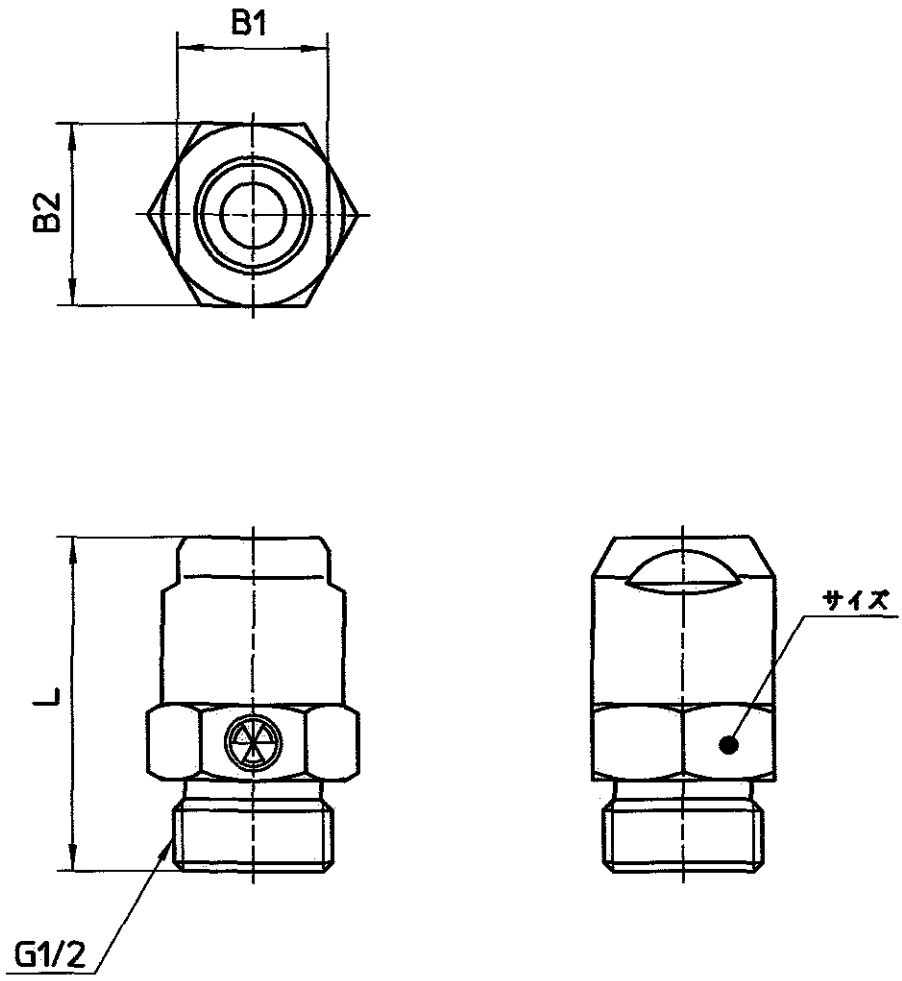


| 呼び | L | B1 | B2 |
|---|---|---|---|
| 13X10A | 44 | 20 | 24 |
| 13X13A | 46 | 30 | 29 |

| 呼び径 | 適用管種 |
|---|---|
| 10A<br>13A | 架橋ポリエチレン管 JIS K 6769 PN15 M種 単層<br>水道用架橋ポリエチレン管 JIS K 6787 M種 単層<br>水道用ポリブテン管 JIS K 6792<br>ポリブテン管 JIS K 6778 |

| 備考 | | | | | | | | | | | | | | |
|---|---|---|---|---|---|---|---|---|---|---|---|---|---|---|
| 品名 | オスアダプター平行 | 品番 | T601T-3<br>-(呼び) | 尺度 | 1/1 | 承認 | 中島 04.11 | 検図 | 桑村 04.11 | 製図 | 松川 04.11 | 設計 | 山本 04.11 | SAN-EI<br>株式会社 三栄水栓製作所 |