図番	

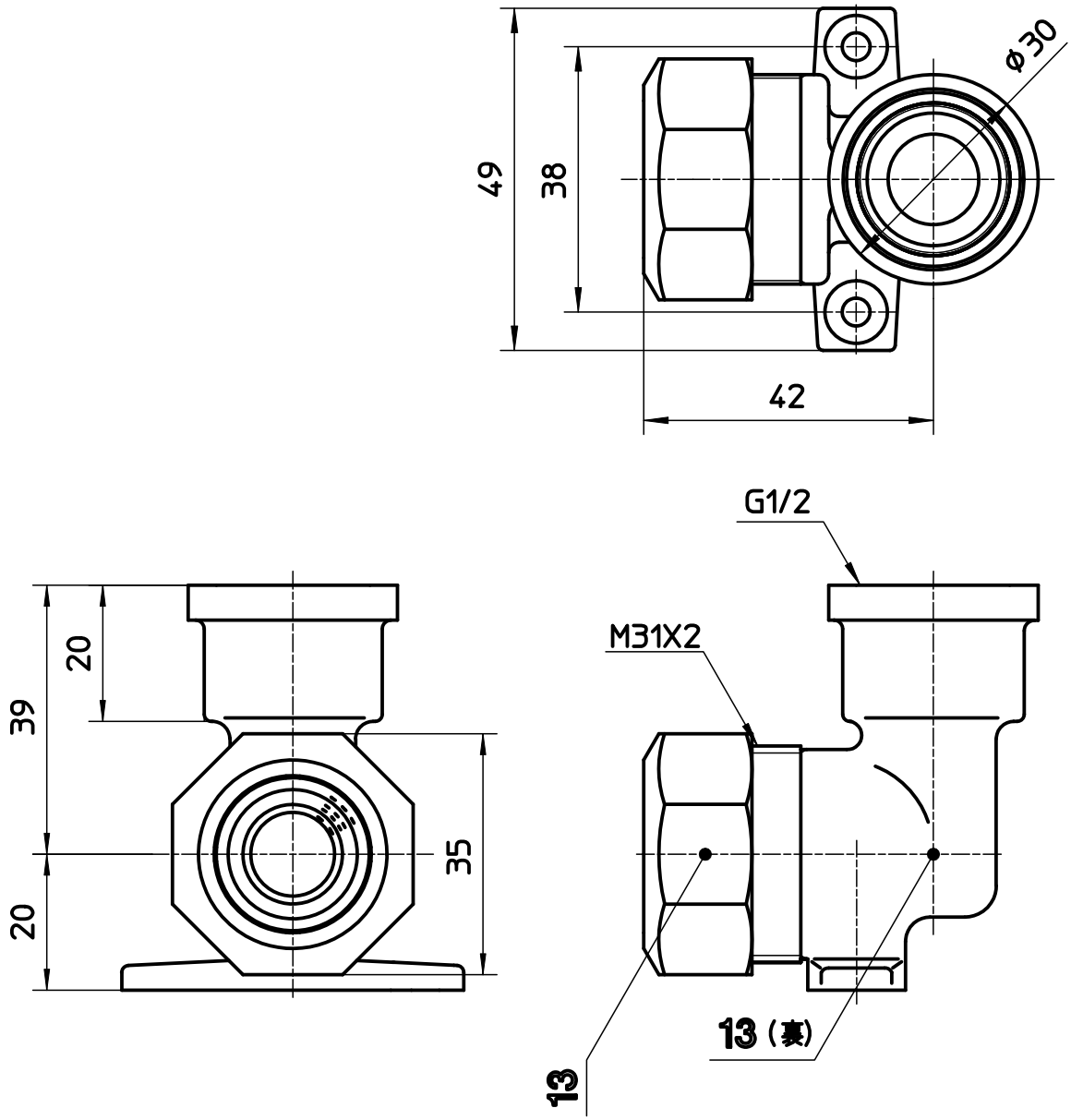

備考							
品名	ポリパイ座付水栓エルボ1種	尺度	承認	検図	製図	設計	第三角法
品番	T631A-1-13	1：1	22・6・1	22・6・1	22・6・1	03・11・	SANEI 株式会社