図番	

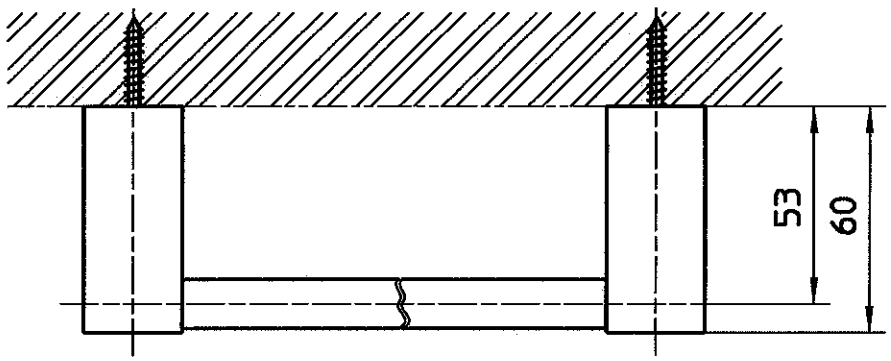

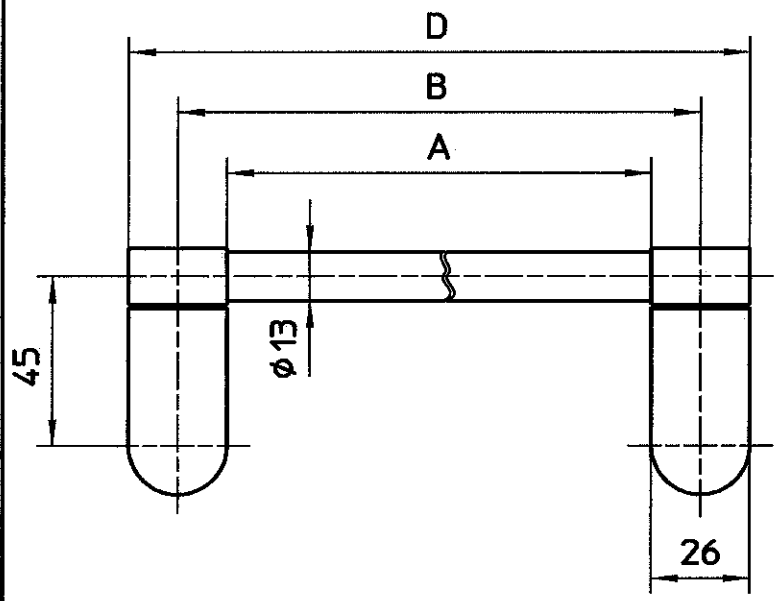

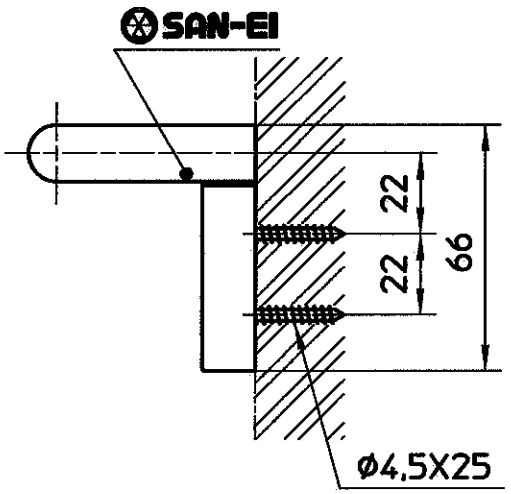

品番	A	B	D
W571-350	350	376	402
W571-550	550	576	602

備考														
品名	タオル掛	品番	W571 -(各サイズ)	尺度	1/2	承認	阪口 04.4	検図	阪根 04.4	製図	足立 04.4	設計	森 04.4	SAN-EI 株式会社 三栄水栓製作所