図番	

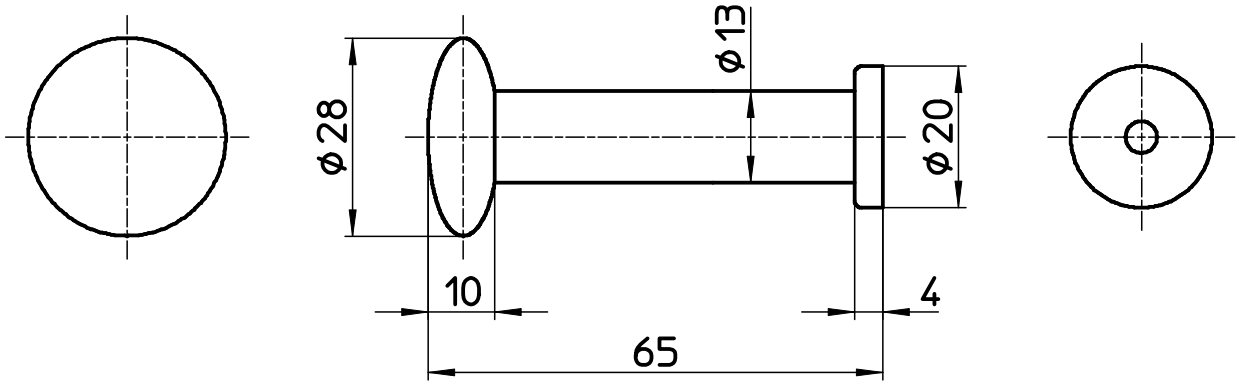

備考	傘マークシール タッピンねじ　φ4X30：1本　下穴推奨寸法φ3						
品名	ラバトリーフックB型	尺度	承認	検図	製図	担当	第三角法
品番	W8811	1：1	16・2・4	16・2・3	16・2・3	16・2・3	SANEI株式会社