図番	

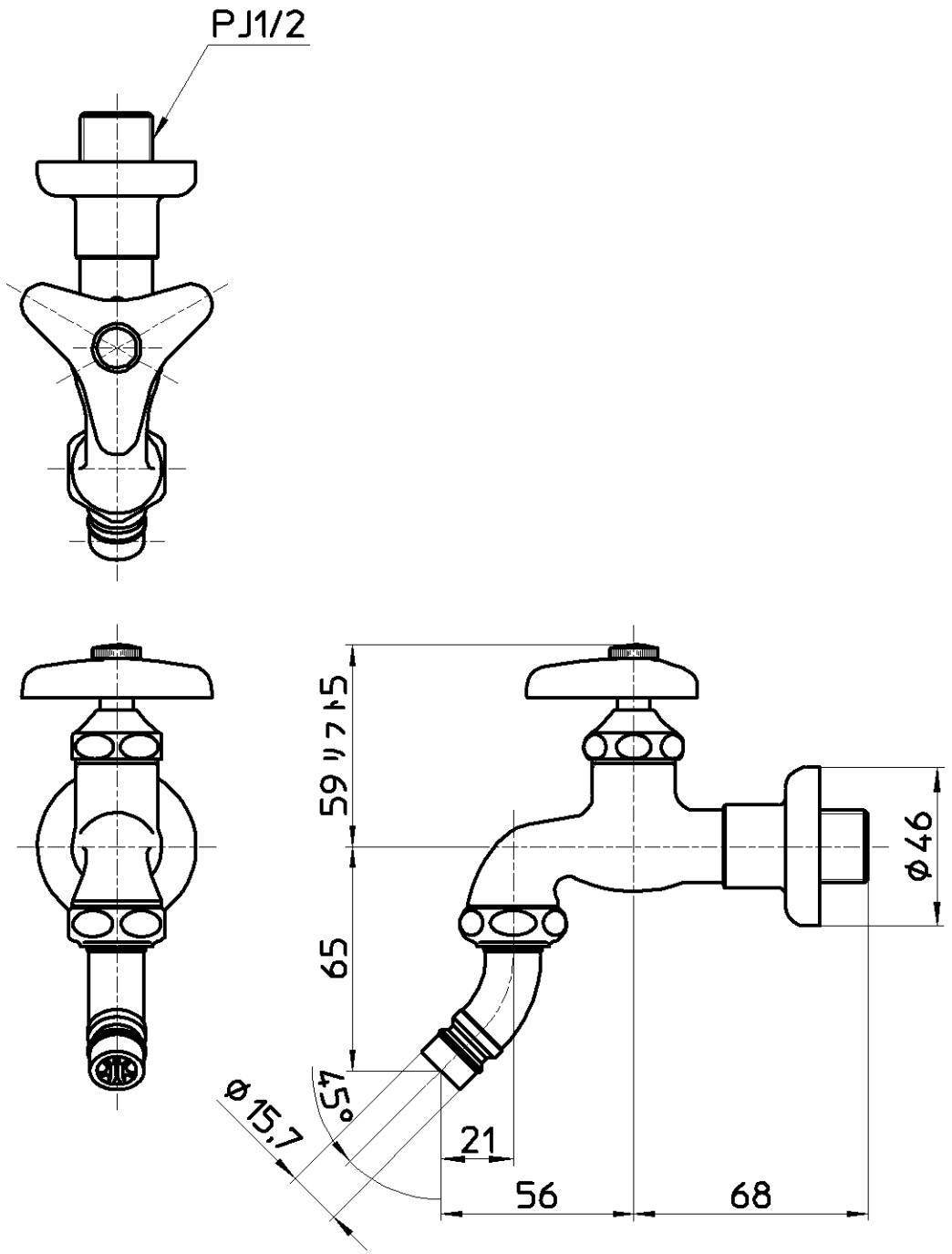

備考							
品名	洗濯機用送り座水栓	尺度	承認	検図	製図	設計	第三角法
品番	Y113K-13	1：2	安田 12・9・7	片岡 12・9・7	河合 12・9・7	中島 04・7・	株式会社 三栄水栓製作所