SANEI

洗浄便座取付アダプター

B50-1(TOTO用)
B50-2(INAX用)

施工・取扱説明書

施工、ご使用の前にこの説明書を必ずお読み
のうえ、正しく施工、ご使用ください。

お客様へ

お読みになった後は、お使いになる方がいつでも読める所に必ず保管してください。

工事店様へ

施工後、この説明書をお客様へお渡しください。

各部の名称

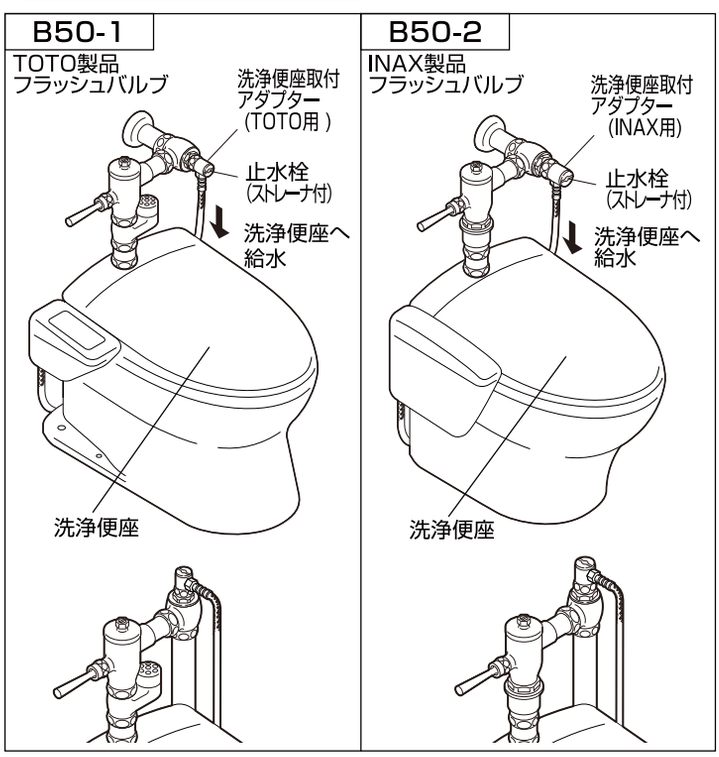

安全上のご注意

●ここに示した注意事項は、状況によって重大な結果(傷害・物損)に結び付く可能性があります。いずれも、安全に関する重要な内容を記載していますので、必ず守ってください。

●施工完了後、試験運転を行い異常がない事を確認すると共に、工事店様は説明書に沿ってお客様に使用方法、お手入れの仕方を説明してください。

⚠ 注意

他社製品への取付けの際、仕様変更等で取付け出来ない場合がありますので、取付け確認（通水・止水確認）を十分に行ってください。

外圧などに対して変形しますので、ハンマーなどでたたかないでください。

器具が破損し、家財などをぬらす財産損害発生のおそれがあります。

アダプター取付製品機種一覧表

TOTO用

普通形フラッシュバルブ
TV150NRS
TV150NCS
TV150NBR
TV150NB2R
TV150NB3R
TV150NB4R
TV150NSS
TV150NWS
TV150NLS
TV150NDHS

自動フラッシュバルブ
TEF61RLX
TEF61RS
TEF61RDHX
TEF61LNX
TEF61LBX
TEF61LCX

リモコン型フラッシュバルブ
TS140VBRX
TS141VBRX

INAX用

一般用フラッシュバルブ(普通形)
CF-13MVJ
CF-10MVJ
CF-110MVJ
CF-1110MVJ
CF-110MKV
CFB-110MV

低圧用フラッシュバルブ
CF-13MTVJ
CF-10MTVJ
CF-110MTVJ
CF-1110MTVJ
CF-110MKTV
CFB-110MTV

自動フラッシュバルブ(露出形)
OK-23MVJ
OK-20MVJ
OK-210MVJ
OK-2110MVJ
OK-210MKV

リモコンフラッシュバルブ(普通形) 露出形
CFR-170KWVS
CFR-170KWVPK

※他社製品への取付けの際、仕様変更等で取付け出来ない場合があります。

施工について

適切な使用条件

●給水圧力
　0.1MPa～0.75MPa

施工上のご注意

●配管内の掃除 ･････････････取付前に必ず通水し、配管内のゴミを洗い流してください。

●給湯には蒸気を使用しないでください。

器具の取付け

配管内の掃除･････取付前に必ず通水し、配管内のゴミを洗い流してください。

1　器具への給水を止め、既設のフラッシュバルブの開閉ネジ部をはずしてください。

（注）●根本が緩まないよう、スパナなどで固定しながら開閉ネジ部をはずしてください。
　　●コマは洗浄便座取付アダプターを取付ける際に必要なので、紛失しないようにしてください。

TOTO製品の場合　　INAX製品の場合

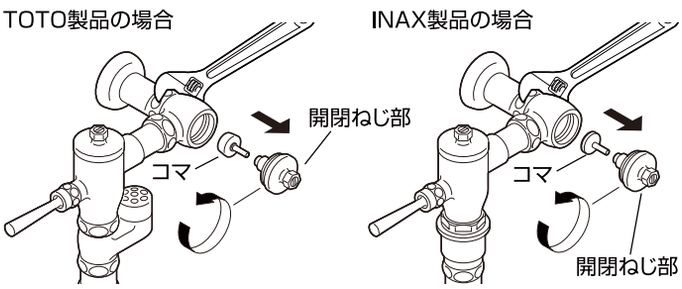

2　洗浄便座取付アダプターを既設のフラッシュバルブに取付けてください。

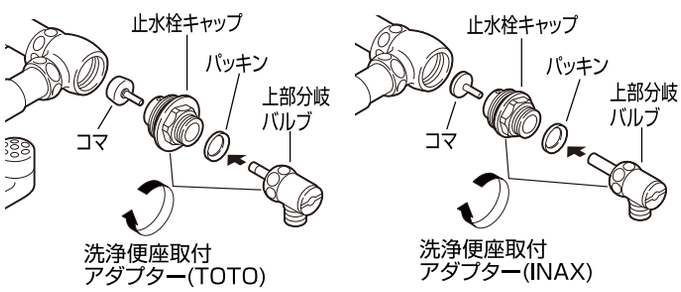

（注）パッキンは確実に入れてください。

3　既設の洗浄便座給水ホースを洗浄便座取付アダプターに取付けてください。

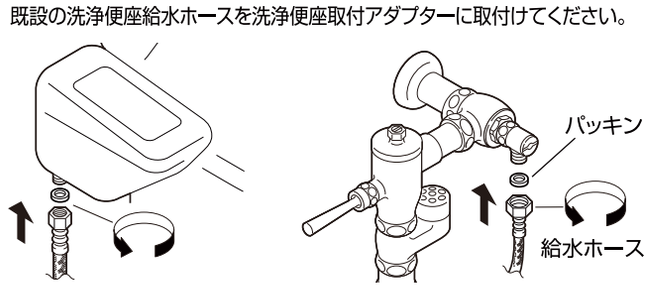

点検･････施工完了後、止水栓を開け通水し、作動および各接合部の水もれ点検をしてください。

ご使用について

ストレーナの掃除

近所で水道工事があったり、長時間使用し水の出が悪くなった時にお調べください。

1　洗浄便座取付アダプターの止水栓を右にまわし止水する。
2　ストレーナキャップを左にまわし、はずす。
3　ブラシなどで網部分を掃除する。

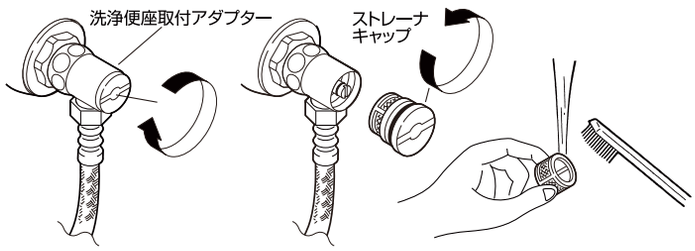

再使用時　ストレーナキャップがよく閉まっているか確認してから、通水してください。

SANEI
株式会社 三栄水栓製作所
〒537-0023　大阪市東成区玉津1丁目12番29号
大阪 TEL(06)6976-8661　東京 TEL(03)3683-7496
お客様相談室 TEL 0120-06-9721